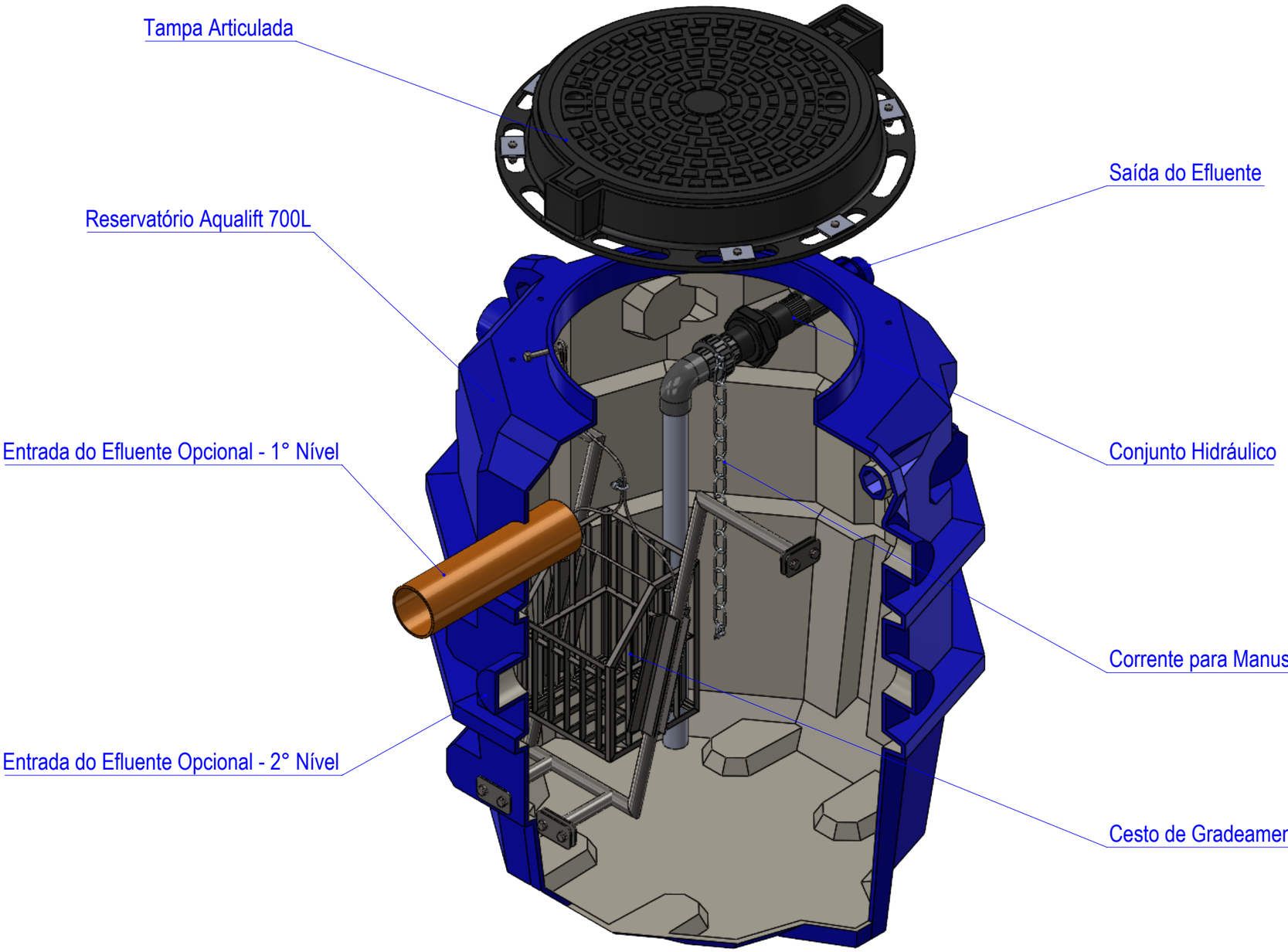

- ESTE DOCUMENTO É CONFIDENCIAL E DE PROPRIEDADE DA AQUASTAR INDUSTRIA E COMÉRCIO LTDA, ESTANDO SUA UTILIZAÇÃO VEDADA PARA FINS QUE NÃO SEJAM DE INTERESSE EXCLUSIVO OU DE CONHECIMENTO PRÉVIO DA PROPRIETÁRIA.

FORMATO:	A3	ESCALA:	1:9	DESENHO:	Leonardo Merchiori	DATA:	08/01/2025
UNIDADE:	mm	FOLHA :	1 de 4	APROVADO:	Ricardo Lopes	DATA:	08/01/2025

DESCRIÇÃO:

AQUALIFT - 700L BOMBA SIMPLES STD

MATERIAL: Diversos

PESO: - Kgs

AQUASTAR

PROJEÇÃO EUROPÉIA

CÓDIGO	REVISÃO	QTD (pçs)
AQ0701SAAAA001	0	0

ABNT NBR 8402 / 8403 / 10068

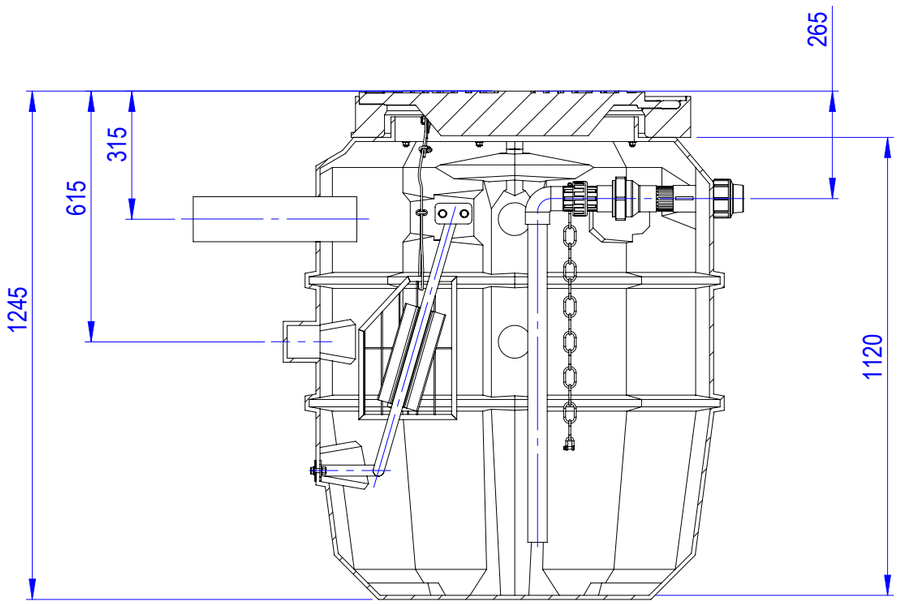

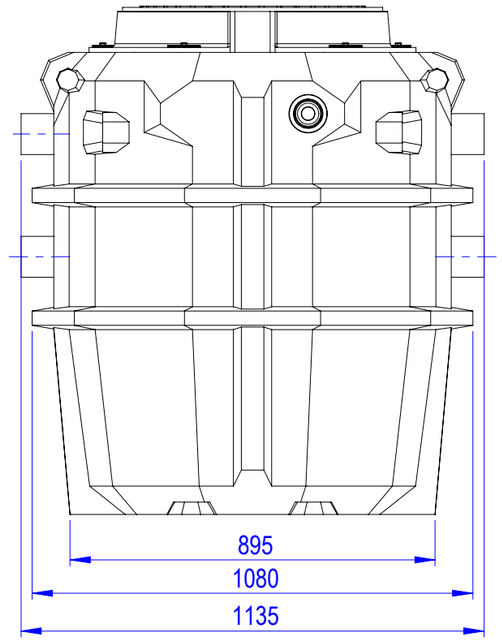

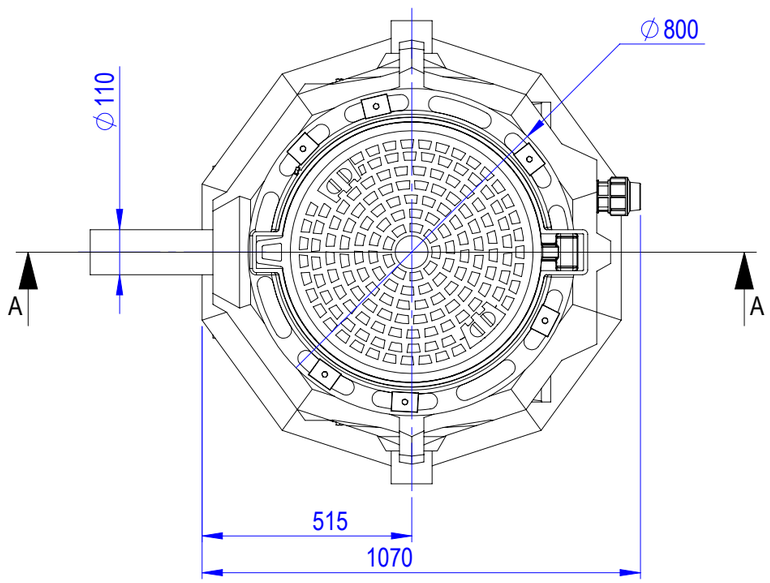

- ESTE DOCUMENTO É CONFIDENCIAL E DE PROPRIEDADE DA AQUASTAR INDUSTRIA E COMÉRCIO LTDA, ESTANDO SUA UTILIZAÇÃO VEDADA PARA FINS QUE NÃO SEJAM DE INTERESSE EXCLUSIVO OU DE CONHECIMENTO PRÉVIO DA PROPRIETÁRIA.

FORMATO:	A3	ESCALA:	1:15	DESENHO:	Leonardo Merchiori	DATA:	08/01/2025
UNIDADE:	mm	FOLHA :	2 de 4	APROVADO:	Ricardo Lopes	DATA:	08/01/2025

DESCRIÇÃO:

AQUALIFT - 700L BOMBA SIMPLES STD

MATERIAL: Diversos

PESO: - Kgs

AQUASTAR

PROJEÇÃO EUROPÉIA

CÓDIGO	REVISÃO	QTD (pçs)
AQ0701SAAAA001	0	0

ABNT NBR 8402 / 8403 / 10068

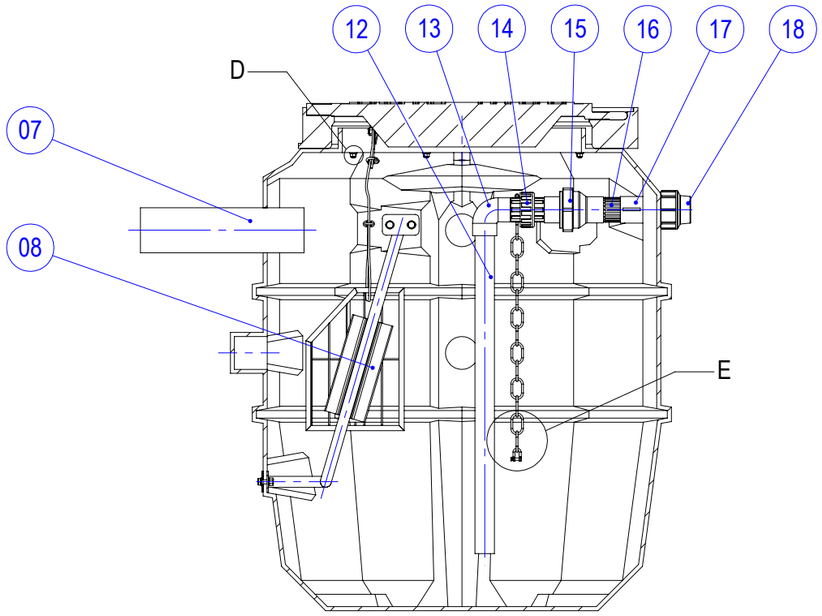

Seção B-B

Detalhe E
ESCALA 1 : 4

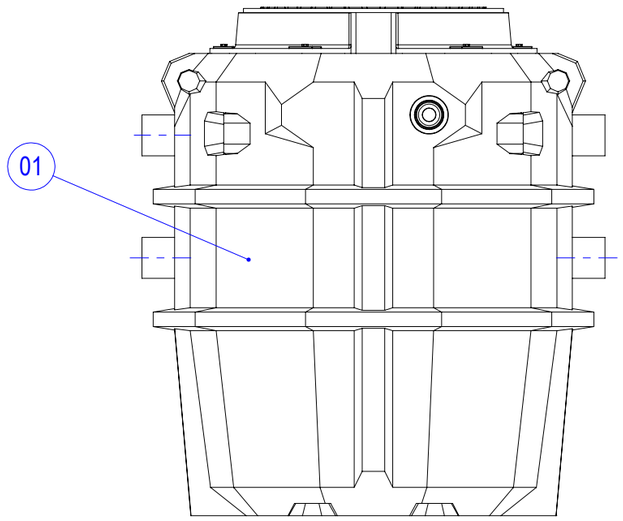

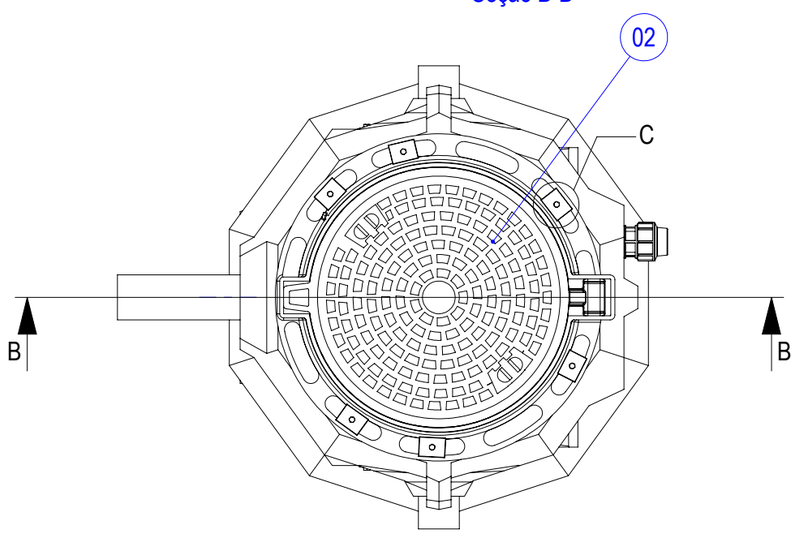

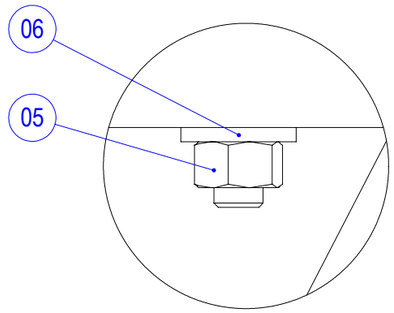

Detalhe D
ESCALA 1 : 1

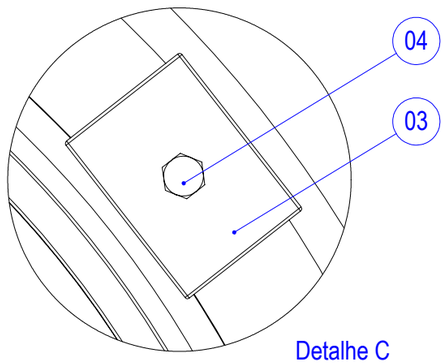

Detalhe C
ESCALA 1 : 2

- ESTE DOCUMENTO É CONFIDENCIAL E DE PROPRIEDADE DA AQUASTAR INDUSTRIA E COMÉRCIO LTDA, ESTANDO SUA UTILIZAÇÃO VEDADA PARA FINS QUE NÃO SEJAM DE INTERESSE EXCLUSIVO OU DE CONHECIMENTO PRÉVIO DA PROPRIETÁRIA.

FORMATO:	A3	ESCALA:	1:15	DESENHO:	Leonardo Merchiori	DATA:	08/01/2025
UNIDADE:	mm	FOLHA :	3 de 4	APROVADO:	Ricardo Lopes	DATA:	08/01/2025
DESCRIÇÃO: AQUALIFT - 700L BOMBA SIMPLES STD						MATERIAL:	Diversos
						PESO:	- Kgs

AQUASTAR — PROJEÇÃO EUROPÉIA

CÓDIGO	REVISÃO	QTD (pçs)
AQ0701SAAAA001	0	0

ABNT NBR 8402 / 8403 / 10068

REF	COD	ID	PRODUTO	QTD	UNID
TANQUE E TAMPA					
01	01070TPAZUA001	818	TANQUE AQUALIFT 700L	1	UNID
02	02060TAAFFV001	426	TAMPAO ART DN 600MM B-125 RJ - LISO	1	UNID
03	05MPLAINOXG013	554	BARRA CHATA INOX 304 6,35X38,10MM	0,4	MT
04	04PA0840ISG001	614	PARAFUSO SEXTAVADO INOX M8X40	0,06	CT
05	04PO0800ISG001	616	PORCA SEXTAVADA INOX M8	0,06	CT
06	04AR0800ILG001	619	ARRUELA LISA INOX M8	0,12	CT
07	02100TBOCRS001	497	TUBO OCRE PB JEI DN 100MM	0,4	MT
CONJUNTO CESTO					
08	15CEGAQ070A001	1582	CESTO DE GRADEAMENTO AQ700L	1	UNID
CONJUNTO BOMBA					
09	02050AFCDAN001	1120	FLANGE CAIXA D'AGUA 50 X 1.1/2"	1	UNID
10	04000EFIACR002	565	CORRENTE INOX 3/16 - 4,8MM (29X17) CMT 0,2T AISI 304 ST	1	MT
11	04000EFIACR004	568	MANILHA RETA 3/16 PINO ROSCADO 0,25T 4:1 INOX AISI 304 MR3/16PRI	2	UNID
TUBULAÇÃO DE DESCARGA					
12	02050CPTLII001	12	TUBO CPVC 1.1/2"	1,1	MT
13	02090CPCSSI001	13	JOELHO 90° CPVC 1.1/2"	1	UNID
14	02050CPCSSI002	14	UNIAO ROSCAVEL CPVC 1.1/2"	1	UNID
15	02050CPCSSI003	15	VALVULA DE RETENCAO CPVC 1.1/2"	1	UNID
16	02050CPCSRI001	16	ADAPTADOR RM CPVC 1.1/2"	1	UNID
17	02050PPCRRB001	17	LUVA PPP R/R 1.1/2"	1	UNID
18	02050PECCOI003	18	ADAPTADOR COMPRESSAO RM 50 X 1.1/2"	1	UNID

REF 09 MONTADO EM CAMPO DE ACORDO COM A ESCOLHA DO INSTALADOR.

- ESTE DOCUMENTO É CONFIDENCIAL E DE PROPRIEDADE DA AQUASTAR INDUSTRIA E COMÉRCIO LTDA, ESTANDO SUA UTILIZAÇÃO VEDADA PARA FINS QUE NÃO SEJAM DE INTERESSE EXCLUSIVO OU DE CONHECIMENTO PRÉVIO DA PROPRIETÁRIA.

FORMATO:	A3	ESCALA:	1:10	DESENHO: Leonardo Merchiori	DATA: 08/01/2025
UNIDADE:	mm	FOLHA :	4 de 4	APROVADO: Ricardo Lopes	DATA: 08/01/2025

DESCRIÇÃO:

AQUALIFT - 700L BOMBA SIMPLES STD

MATERIAL: Diversos

PESO: - Kgs

AQUASTAR

PROJEÇÃO EUROPÉIA

CÓDIGO	REVISÃO	QTD (pçs)
AQ0701SAAAA001	0	0

ABNT NBR 8402 / 8403 / 10068