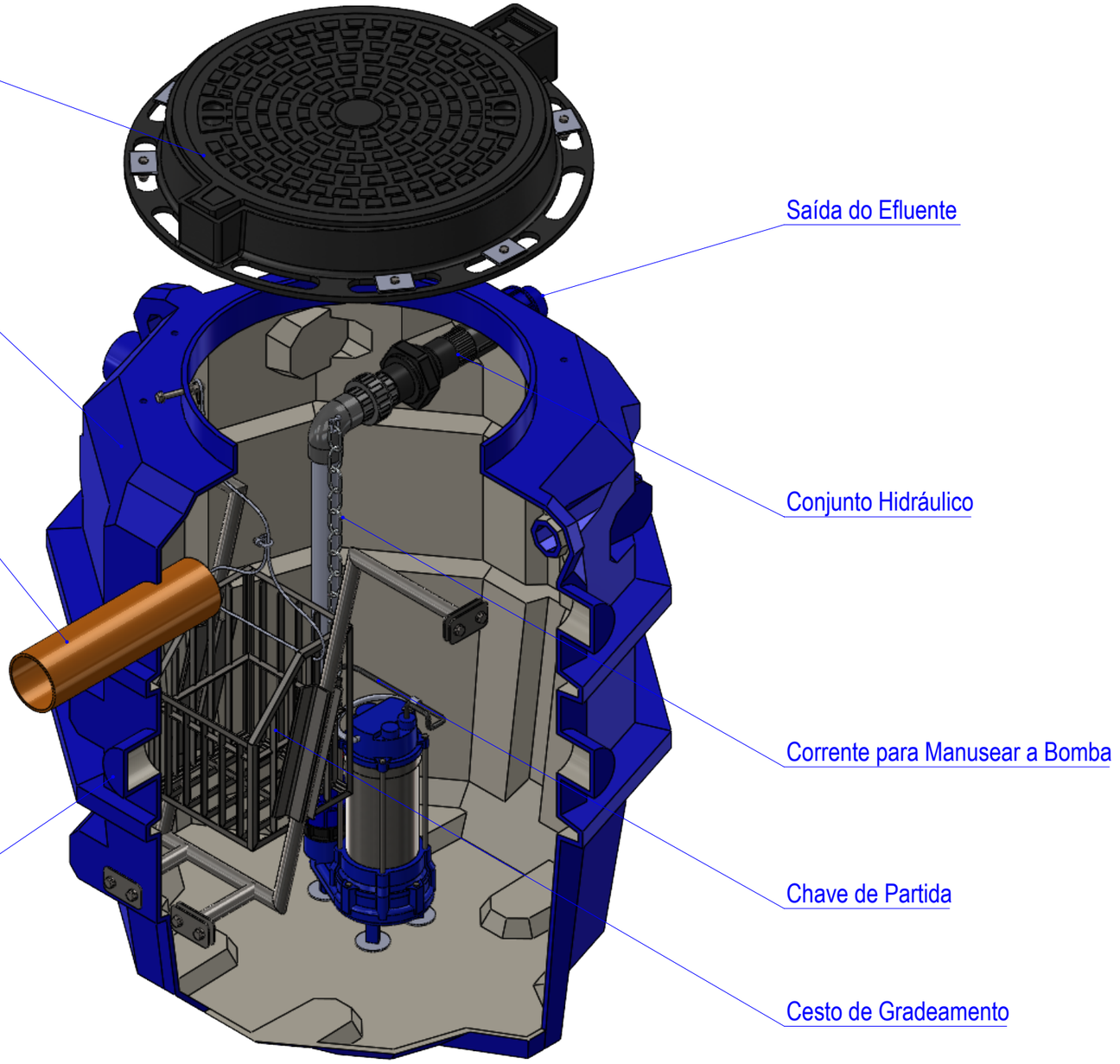

- ESTE DOCUMENTO É CONFIDENCIAL E DE PROPRIEDADE DA AQUASTAR INDUSTRIA E COMÉRCIO LTDA, ESTANDO SUA UTILIZAÇÃO VEDADA PARA FINS QUE NÃO SEJAM DE INTERESSE EXCLUSIVO OU DE CONHECIMENTO PRÉVIO DA PROPRIETÁRIA.

FORMATO:	A3	ESCALA:	1:9	DESENHO:	Leonardo Merchiori	DATA:	08/01/2025
UNIDADE:	mm	FOLHA :	1 de 5	APROVADO:	Ricardo Lopes	DATA:	08/01/2025

DESCRIÇÃO:
AQUALIFT 700L - BOMBA TRITURADORA 2CV MONO 220V

MATERIAL: Diversos

PESO: - Kgs

AQUASTAR

PROJEÇÃO EUROPÉIA

CÓDIGO	REVISÃO	QTD (pçs)
AQ0701STM2A001	0	0

ABNT NBR 8402 / 8403 / 10068

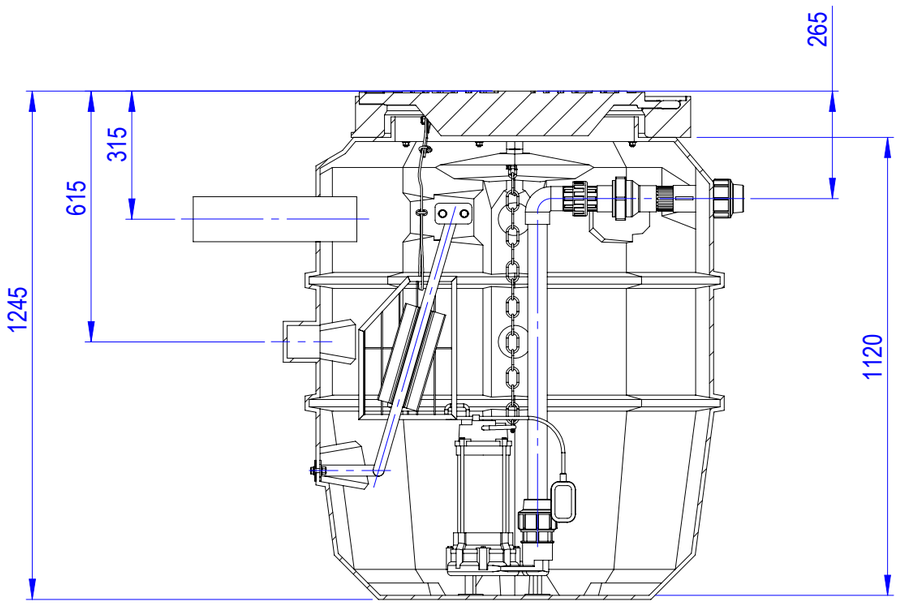

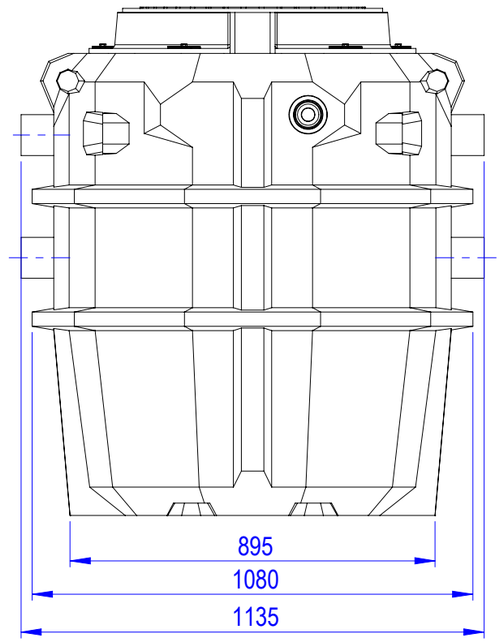

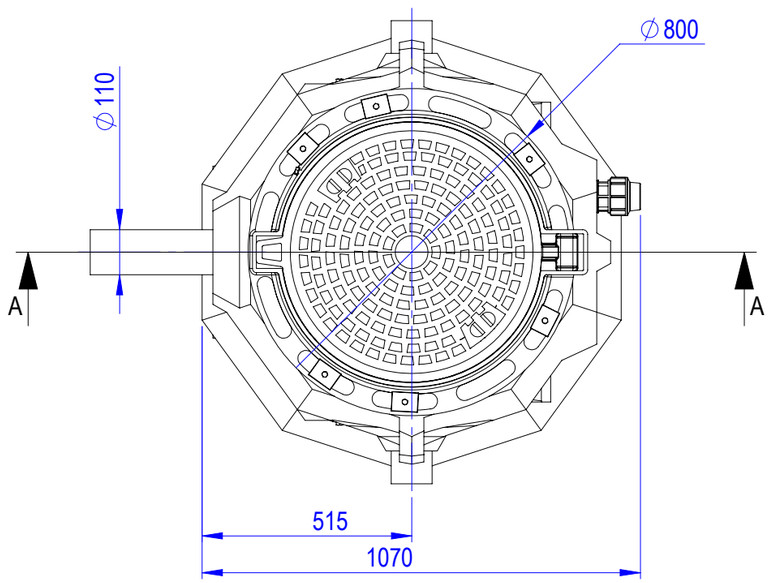

- ESTE DOCUMENTO É CONFIDENCIAL E DE PROPRIEDADE DA AQUASTAR INDUSTRIA E COMÉRCIO LTDA, ESTANDO SUA UTILIZAÇÃO VEDADA PARA FINS QUE NÃO SEJAM DE INTERESSE EXCLUSIVO OU DE CONHECIMENTO PRÉVIO DA PROPRIETÁRIA.

FORMATO:	A3	ESCALA:	1:15	DESENHO:	Leonardo Merchiori	DATA:	08/01/2025
UNIDADE:	mm	FOLHA :	2 de 5	APROVADO:	Ricardo Lopes	DATA:	08/01/2025

DESCRIÇÃO:
AQUALIFT 700L - BOMBA TRITURADORA 2CV MONO 220V

MATERIAL: Diversos

PESO: - Kgs

AQUASTAR

PROJEÇÃO EUROPÉIA

CÓDIGO	REVISÃO	QTD (pçs)
AQ0701STM2A001	0	0

ABNT NBR 8402 / 8403 / 10068

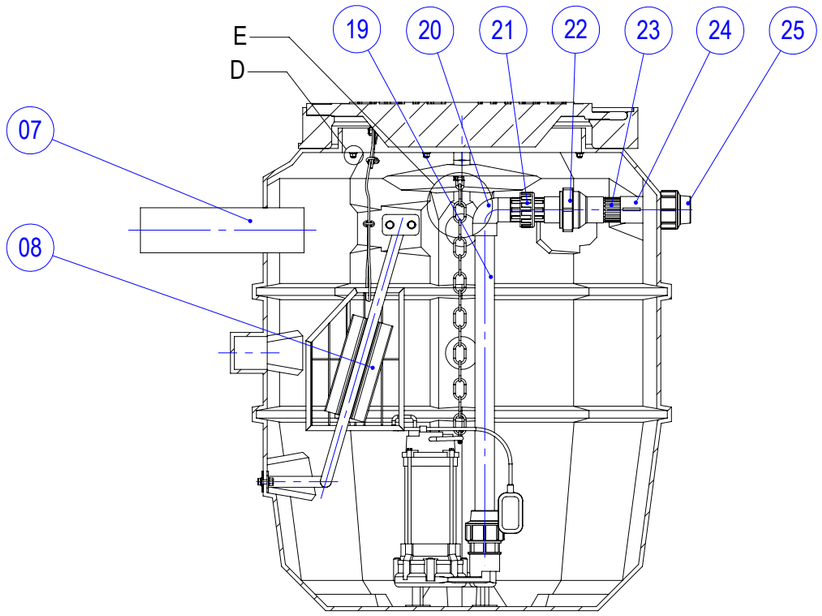

Seção B-B

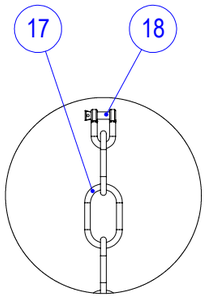

Detalhe E
ESCALA 1 : 5

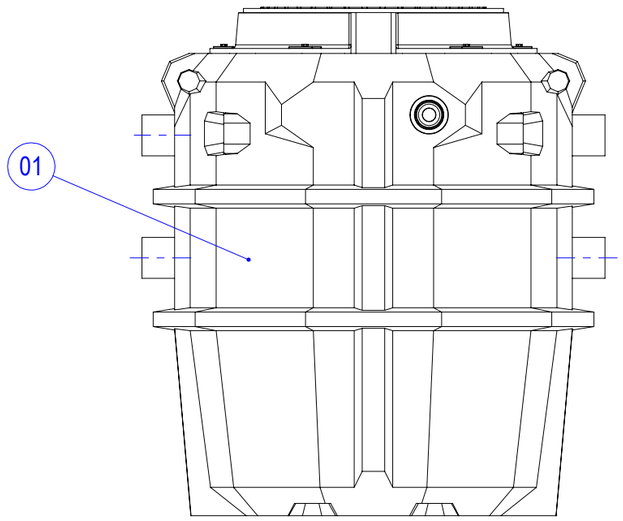

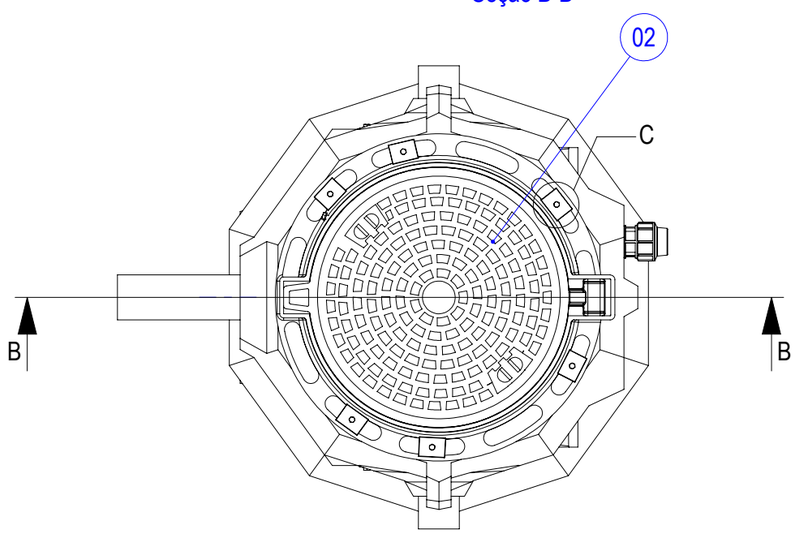

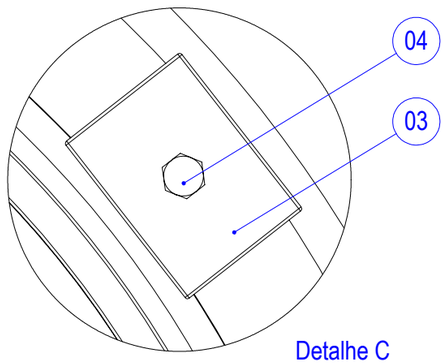

Detalhe C
ESCALA 1 : 2

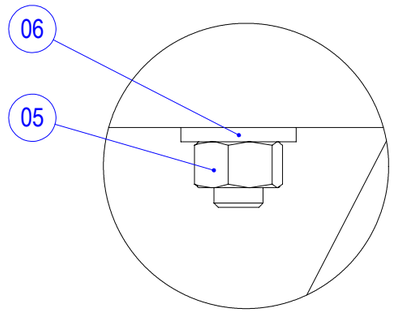

Detalhe D
ESCALA 1 : 1

- ESTE DOCUMENTO É CONFIDENCIAL E DE PROPRIEDADE DA AQUASTAR INDUSTRIA E COMÉRCIO LTDA, ESTANDO SUA UTILIZAÇÃO VEDADA PARA FINS QUE NÃO SEJAM DE INTERESSE EXCLUSIVO OU DE CONHECIMENTO PRÉVIO DA PROPRIETÁRIA.

FORMATO:	A3	ESCALA:	1:15	DESENHO:	Leonardo Merchiori	DATA:	08/01/2025
UNIDADE:	mm	FOLHA :	3 de 5	APROVADO:	Ricardo Lopes	DATA:	08/01/2025
DESCRIÇÃO: AQUALIFT 700L - BOMBA TRITURADORA 2CV MONO 220V						MATERIAL:	Diversos
						PESO:	- Kgs

AQUASTAR

PROJEÇÃO EUROPÉIA

CÓDIGO	REVISÃO	QTD (pçs)
AQ0701STM2A001	0	0

ABNT NBR 8402 / 8403 / 10068

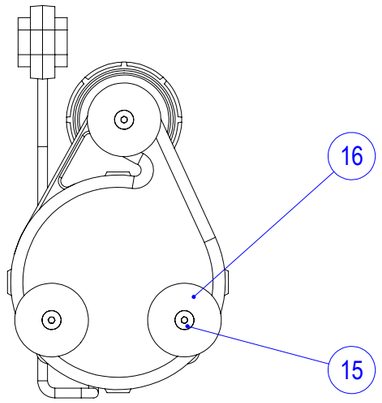

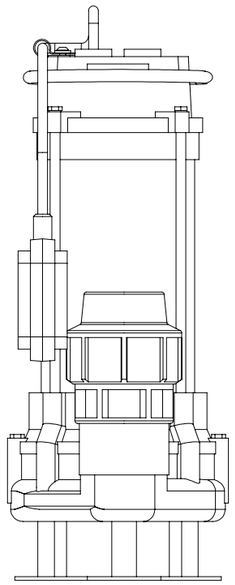

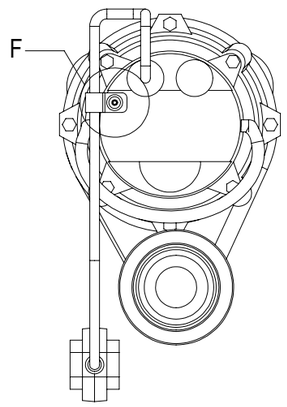

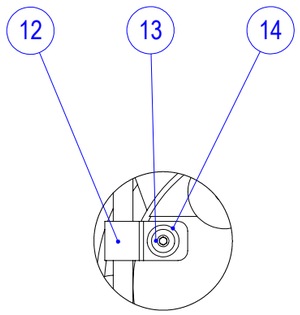

Detalhe F
ESCALA 2 : 5

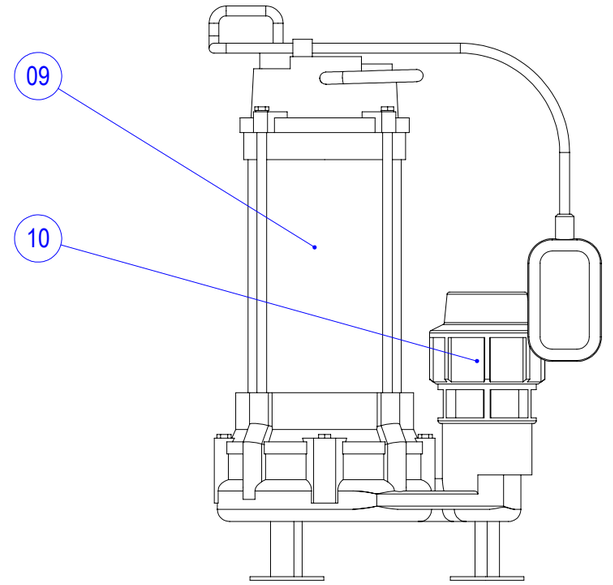

- ESTE DOCUMENTO É CONFIDENCIAL E DE PROPRIEDADE DA AQUASTAR INDUSTRIA E COMÉRCIO LTDA, ESTANDO SUA UTILIZAÇÃO VEDADA PARA FINS QUE NÃO SEJAM DE INTERESSE EXCLUSIVO OU DE CONHECIMENTO PRÉVIO DA PROPRIETÁRIA.

FORMATO:	A3	ESCALA:	1:5	DESENHO:	Leonardo Merchiori	DATA:	08/01/2025
UNIDADE:	mm	FOLHA :	4 de 5	APROVADO:	Ricardo Lopes	DATA:	08/01/2025
DESCRIÇÃO: AQUALIFT 700L - BOMBA TRITURADORA 2CV MONO 220V						MATERIAL:	Diversos
						PESO:	- Kgs

AQUASTAR | PROJEÇÃO EUROPÉIA | CÓDIGO: AQ0701STM2A001 | REVISÃO: 0 | QTD (pçs): 0

ABNT NBR 8402 / 8403 / 10068

REF	COD	ID	PRODUTO	QTD	UNID
TANQUE E TAMPA					
01	01070TPAZUA001	818	TANQUE AQUALIFT 700L	1	UNID
02	02060TAAFFV001	426	TAMPAO ART DN 600MM B-125 RJ - LISO	1	UNID
03	05MPLAINOXG013	554	BARRA CHATA INOX 304 6,35X38,10MM	0,4	MT
04	04PA0840ISG001	614	PARAFUSO SEXTAVADO INOX M8X40	0,06	CT
05	04PO0800ISG001	616	PORCA SEXTAVADA INOX M8	0,06	CT
06	04AR0800ILG001	619	ARRUELA LISA INOX M8	0,12	CT
07	02100TBOCRS001	497	TUBO OCRE PB JEI DN 100MM	0,4	MT
CONJUNTO CESTO					
08	15CEGAQ070A001	1582	CESTO DE GRADEAMENTO AQ700L	1	UNID
CONJUNTO BOMBA					
09	MB020FSTM2A001	976	BOMBA AQUATRITUS 2CV 220V T. M. C/CHAVE BOIA	1	UNID
10	02050PECCOI002	25	ADAPTADOR COMPRESSAO RM DN 50 x 2"	1	UNID
11	02050AFCDAN001	1120	FLANGE CAIXA D'AGUA 50 X 1.1/2"	1	UNID
12	04ABRVINOXM001	146	ABRACADEIRA INOX 15X8MM	1	UNID
13	04PA0616IAG001	1149	PARAFUSO ALLEN INOX CABEÇA ABAULADA M6X15	0,01	CT
14	04AR0600ILG001	10	ARRUELA INOX M6	0,01	CT
15	04PACH08IAG001	272	PARAFUSO ALLEN INOX CABEÇA CHATA M8X20	0,03	CT
16	05CDILAZERG003	541	CHAPA_2000_04	3	UNID
17	04000EFIACR002	565	CORRENTE INOX 3/16 - 4,8MM (29X17) CMT 0,2T AISI 304 ST	1	MT
18	04000EFIACR004	568	MANILHA RETA 3/16 PINO ROSCADO 0,25T 4:1 INOX AISI 304 MR3/16PRI	4	UNID
TUBULAÇÃO DE DESCARGA					
19	02050CPTLII001	12	TUBO CPVC 1.1/2"	1,1	MT
20	02090CPCSSI001	13	JOELHO 90° CPVC 1.1/2"	1	UNID
21	02050CPCSSI002	14	UNIAO ROSCAVEL CPVC 1.1/2"	1	UNID
22	02050CPCSSI003	15	VALVULA DE RETENCAO CPVC 1.1/2"	1	UNID
23	02050CPCSRI001	16	ADAPTADOR RM CPVC 1.1/2"		1
24	02050PPCRRB001	17	LUVA PPP R/R 1.1/2"	1	UNID
25	02050PECCOI003	18	ADAPTADOR COMPRESSAO RM 50 X 1.1/2"	1	UNID

REF 11 MONTADO EM CAMPO DE ACORDO COM A ESCOLHA DO INSTALADOR.

- ESTE DOCUMENTO É CONFIDENCIAL E DE PROPRIEDADE DA AQUASTAR INDUSTRIA E COMÉRCIO LTDA, ESTANDO SUA UTILIZAÇÃO VEDADA PARA FINS QUE NÃO SEJAM DE INTERESSE EXCLUSIVO OU DE CONHECIMENTO PRÉVIO DA PROPRIETÁRIA.

FORMATO:	A3	ESCALA:	1:10	DESENHO:	Leonardo Merchiori	DATA:	08/01/2025
UNIDADE:	mm	FOLHA :	5 de 5	APROVADO:	Ricardo Lopes	DATA:	08/01/2025

DESCRIÇÃO:
AQUALIFT 700L - BOMBA TRITURADORA 2CV MONO 220V

MATERIAL: Diversos

PESO: - Kgs

AQUASTAR

PROJEÇÃO EUROPÉIA

CÓDIGO	REVISÃO	QTD (pçs)
AQ0701STM2A001	0	0

ABNT NBR 8402 / 8403 / 10068